comer industries
axles

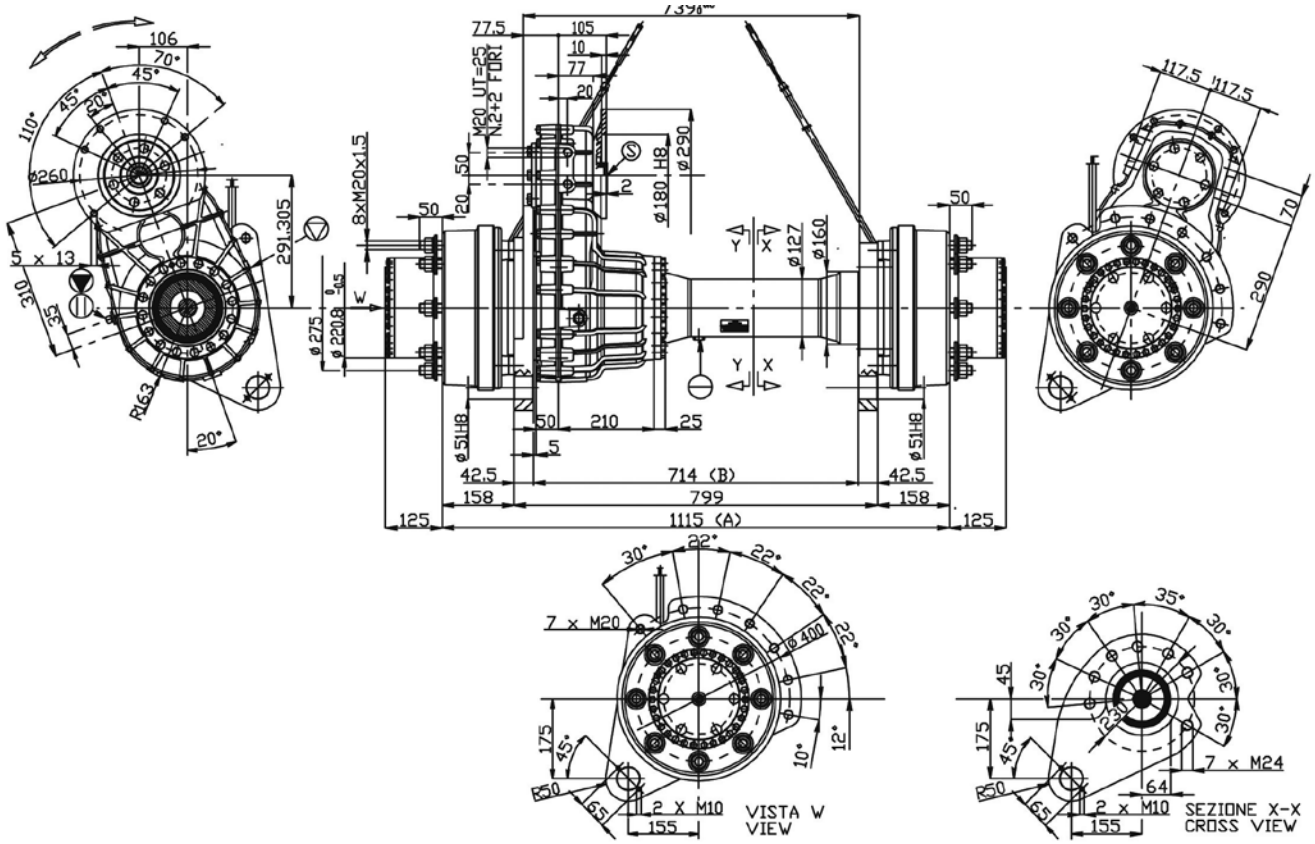

TAPPO CARICO OLIO *FILL OIL PLUG*	TAPPO LIVELLO OLIO *LEVEL OIL PLUG*
TAPPO SFIATO OLIO *BREATHER PLUG*	TAPPO SCARICO OLIO *DRAIN OIL PLUG*

Portata statica massima (daN) *Maximum static load (daN)*	**18500**
Portata dinamica massima (daN) *Maximum dynamic load (daN)*	**15000**
Coppia massima in uscita (daNm) *Maximum output torque (daNm)*	**2000**
Rapporto di riduzione al differenziale *Reduction ratio at differential*	**4.81:1 - 5.76:1 6.85:1**
Rapporto di riduzione alle ruote *Reduction ratio at wheels*	**4.25:1**
Rapporto di riduzione totale *Total reduction ratio*	**20.44:1 - 25.51:1 29.13:1**

Tipo mozzo *Wheel hub type*	**-**
Carreggiata - quota A (mm) *Track - dimension A (mm)*	**1115**
Tipo di freni di servizio *Service brakes type*	**a tamburo *drum brake* 315x80**
Coppia di frenatura a una ruota (daNm) *Wheel braking torque (daNm)*	**1200**
Pressione di comando freni di servizio (bar) *Service brake acting pressure (bar)*	**115**

Ponte differenziale ad assi paralleli
Differential drive axle with parallel axis

I dati di cui sopra sono puramente indicativi.
Le applicazioni individuali
sono soggette alla approvazione della
Comer Industries S.p.a.

Above figures are an indication only.
Individual applications are subjects to
approval by Comer Industries S.p.a.

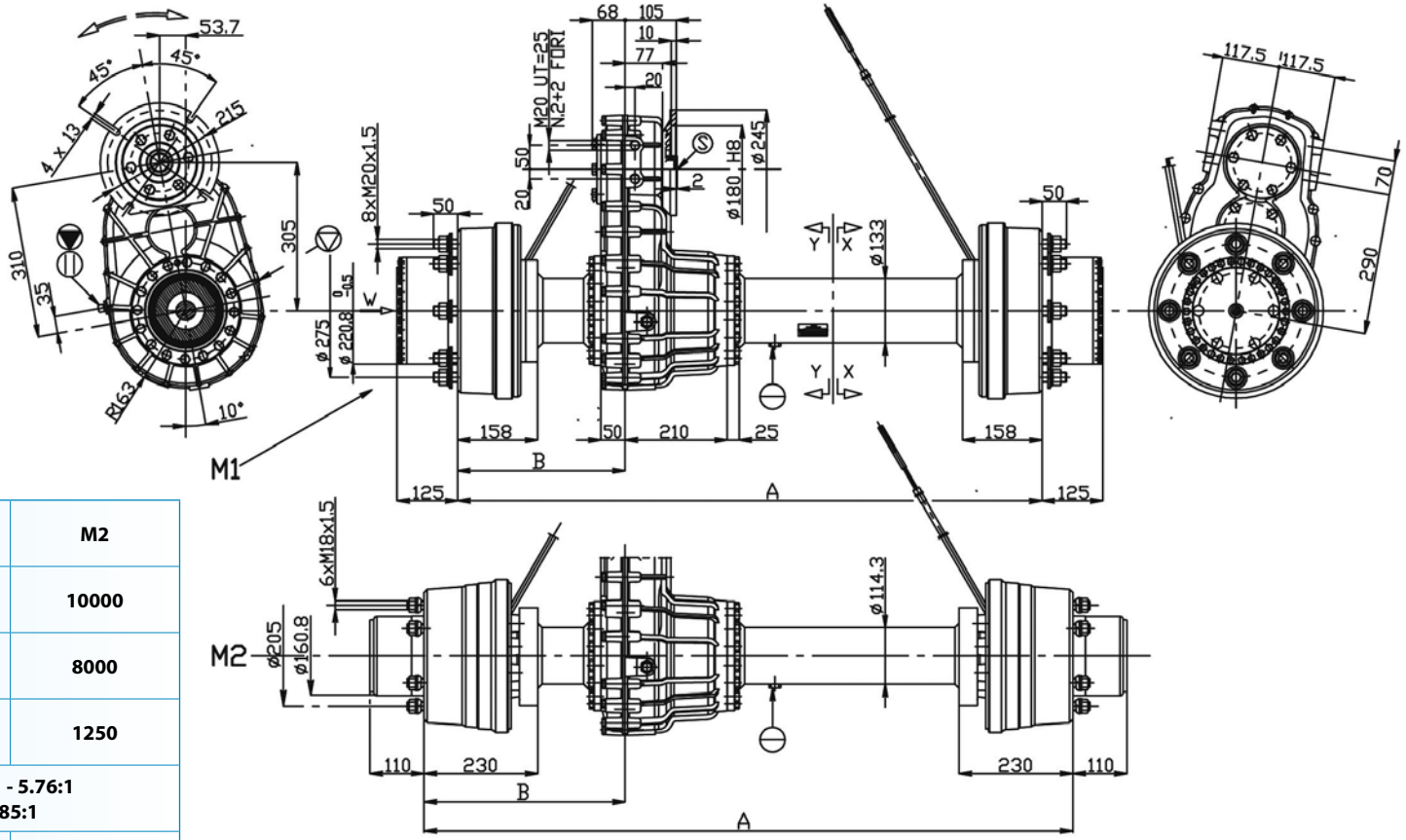

TAPPO CARICO OLIO *FILL OIL PLUG*	TAPPO LIVELLO OLIO *LEVEL OIL PLUG*
TAPPO SFIATO OLIO *BREATHER PLUG*	TAPPO SCARICO OLIO *DRAIN OIL PLUG*

Tipo mozzo *Wheel hub type*	**M1**	**M2**
Portata statica massima (daN) *Maximum static load (daN)*	**18500**	**10000**
Portata dinamica massima (daN) *Maximum dynamic load (daN)*	**15000**	**8000**
Coppia massima in uscita (daNm) *Maximum output torque (daNm)*	**2000**	**1250**
Rapporto di riduzione al differenziale *Reduction ratio at differential*	**4.81:1 - 5.76:1 6.85:1**	
Rapporto di riduzione alle ruote *Reduction ratio at wheels*	**4.25:1**	**4.50:1**
Rapporto di riduzione totale *Total reduction ratio*	**20.44:1 - 24.51:1 29.13:1**	**21.60:1 - 25.90:1 30.80:1**
Carreggiata - quota A (mm) *Track - dimension A (mm)*	**1160 - 1660 1860**	**1660 - 1860**
Tipo di freni di servizio *Service brakes type*	**a tamburo *drum brake* 315x80**	**a tamburo *drum brake* 270x60**
Coppia di frenatura a una ruota (daNm) *Wheel braking torque (daNm)*	**1200**	**600**
Pressione di comando freni di servizio (bar) *Service brake acting pressure (bar)*	**115**	**115**

Ponte differenziale ad assi paralleli
Differential drive axle with parallel axis

I dati di cui sopra sono puramente indicativi.
Le applicazioni individuali
sono soggette alla approvazione della
Comer Industries S.p.a.

Above figures are an indication only.
Individual applications are subjects to
approval by Comer Industries S.p.a.